Ключевые преимущества

- высокая производительность
- Dual Band Wi-Fi 802.11a/b/g/n
- поддержка 3G/4G-модемов
- TR-069/DHCP-based autoprovisioning
- 2 x FXS порта для услуги VoIP
- дополнительная модификация с SFP WAN
- возможность кастомизации

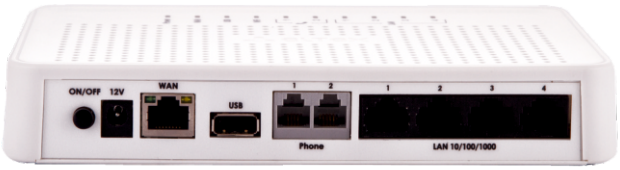

Triple Play Home терминал

RG-4402G – это единая точка доступа к Triple Play сервисам: быстрый Интернет, качественная телефонная связь, Full HD IPTV.

Передача IPTV по Wi-Fi на частоте 5 ГГц

В устройстве реализован расширенный функционал для стабильной доставки IP-телевидения по беспроводной сети: плавность и непрерывность воспроизведения видео обеспечиваются специальным программным функционалом. Устройство предоставляет возможность одновременной трансляции видеопотоков и передачи данных на частотах 2.4 и 5 ГГц.

Качественная и современная телефония

Домашние пользователи получают доступ к широкому набору услуг ДВО: передача вызова, удержание вызова, трехсторонняя конференция, определитель номера, переадресация, горячая линия и другие. Для качественной передачи голоса реализованы механизмы QoS.

Удобство администрирования

Возможности централизованной загрузки конфигурации, интеллектуального обновления ПО и сбора данных о состоянии абонентских устройств реализованы в системе Eltex.ACS на базе протокола TR-069. Данная система обеспечивает простоту управления парком Eltex CPE и снижает эксплуатационные затраты на обслуживание сети (OPEX).

Кастомизация

Предоставляется возможность брендирования устройства RG-4402G под корпоративный стиль оператора или сервис-провайдера, что повышает узнаваемость торговой марки предлагаемого домашнему пользователю решения. Доступны следующие способы кастомизации: изменение цвета корпуса, нанесение логотипа, расширение комплектации и другие различные способы по дополнительному запросу.

Схема применения RG-4402G

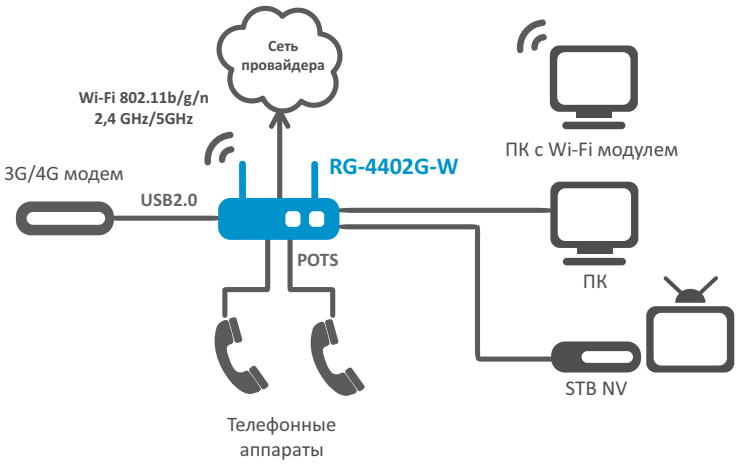

Конфигурация интерфейсов RG-4402G

Наименование	WAN	LAN	FXS	USB	Wi-Fi
RG-4402G-W	1x1G	4x1G	2	1xUSB2.0	•
RG-4402GF-W	1xSFP	4x1G	2	1xUSB2.0	•

Функциональные возможности

Интерфейсы
– 2 порта FXS
– 1 порт WAN 10/100/1000Base-T для RG-4402G-W
– 1 порт WAN 100/1000 Base-X для RG-4402GF-W
– 4 порта LAN 10/100/1000Base-T
– 1 порт USB
– Wi-Fi IEEE 802.11b/g/n 2.4 ГГц и 802.11a/n 5 ГГц

Протоколы VoIP
– SIP

Голосовые кодеки
– G.711 (a-law, µ-law)
– G.723.1
– G.729 (A/B)

Передача факса
– T.38 UDP Real-Time Fax
– G.711 (a-law, µ-law) pass-through

Голосовые стандарты
– VAD (детектор активности речи)
– CNG (генерация комфортного шума)
– AEC (эхо компенсация, рекомендация G.168)

DTMF
– Обнаружение и генерирование сигналов DTMF
– Передача методами INBAND, RFC 2833, SIP INFO

Дополнительные виды обслуживания
– Удержание вызова (Call Hold)
– Передача вызова (Call Transfer)
– Уведомление о поступлении нового вызова (Call Waiting)
– Переадресация по занятости (CFB)
– Переадресация по неответу (CFNR)
– Безусловная переадресация (CFU)
– Определитель номера (FSK Type I, FSK Type II, DTMF)
– Запрет выдачи Caller ID (CLIR)
– Горячая/теплая линия (Hotline/Warmline)
– Групповой вызов (Call Group)
– Трехсторонняя конференция (3-Way Conference)
– Перехват вызова (Call Pickup)

Функционал VoIP
– Поддержка нескольких SIP-профилей
– Внутренняя коммутация соединений при потере связи с SIP-сервером
– Подключение Wi-Fi SIP-телефонов
– Работа без SIP-сервера
– Гибкий план нумерации
– Управление ДВО с телефонного аппарата
– Поддержка SIP-серверов из DHCP option 120
– Поддержка стандартов IMS (3GPP TS 24.623) для управления услугами Call Hold, Call Waiting, 3-Way Conference, Hotline
– Географическое резервирование SIP-сервера (поддержка до 4-х резервных SIP-серверов)

Качество обслуживания (QoS)
– Назначение Diffserv и 802.1p для пакетов SIP и RTP
– Резервирование полосы пропускания

Типы подключений
– Статический IP-адрес
– DHCP
– PPPoE
– PPTP
– L2TP

Сетевые функции
– NAT
– Статическая и динамическая маршрутизация
– Поддержка VLAN (реализована модель VLAN per service)
– Поддержка IGMP
– DHCP-, DNS-сервер на стороне LAN
– «Проброс» портов (Port forwarding)
– Работа в режиме маршрутизатора (router) и моста (bridge)
– Сетевой экран (firewall)
– Мультисервисная модель: раздельная настройка сетевых параметров для каждого сервиса: Internet, VoIP, IPTV
– Режим «3G-роутер»
– UPnP
– IPSec (для удаленного управления)

Поддерживаемые спецификации
– RFC 3261 SIP 2.0
– RFC 3262 SIP PRACK
– RFC 4566 Session Description Protocol (SDP)
– RFC 3263 Locating SIP servers for DNS lookup SRV and A records
– RFC 3264 SDP Offer/Answer Model
– RFC 3311 SIP Update
– RFC 3515 SIP REFER
– RFC 3891 SIP Replaces Header
– RFC 3892 SIP Referred-By Mechanism
– RFC 4028 SIP Session Timer
– RFC 2976 SIP INFO Method
– RFC 2833 RTP Payload for DTMF Digits, Flash event
– RFC 3108 Attributes ecan and silenceSupp in SDP
– RFC 4579 SIP Call Control - Conferencing for User Agents
– RFC 3361 DHCP Option 120
– RFC 3550 RTP A Transport Protocol for Real-Time Applications

Управление
– WEB (русскоязычный интерфейс: HTTP/HTTPS)
– Telnet
– SSH
– TR-069 (рекомендуется работа с Eltex ACS-сервер)
– DHCP-autoprovisioning
– SNMP (конфигурирование, мониторинг, сбор статистических данных)

Диагностика
– Мониторинг состояния устройства через WEB-интерфейс
– Вывод отладочной информации в Syslog, Telnet
– Тестирование параметров абонентских линий

Порт USB
– Подключение USB-накопителя с файловыми системами FAT/FAT32/EXT2/EXT3/NTFS – обмен файлами в сети по протоколу FTP
– Подключение USB 3G/4G модема – работа в режиме «3G-роутер»

Текущая версия ПО 1.10.1

Функциональные возможности (продолжение)

Основные технические характеристики

– Процессор Realtek - 450 МГц
– SDRAM 128 МБ
– Flash 8 МБ
– ОС Linux

Физические характеристики

– Электропитание: 12 В DC, 2 А
– Рабочий диапазон: +5 °С до +40 °С
– Относительная влажность: до 80%
– Габариты: 187x124x31 мм, настольное исполнение

Беспроводная сеть

– Поддержка Wi-Fi IEEE 802.11a/b/g/n (до 300 Мбит/с)
– Одновременная работа на частотах 2,4 ГГц и 5 ГГц
– Расширенные настройки Wi-Fi для улучшения качества передачи данных
– Регулировка мощности Wi-Fi передатчика
– 64/128/152-битное WEP-шифрование данных, TKIP и AES
– Энергосбережение
– Передача IPTV по беспроводной сети
– Работа в качестве Wi-Fi клиента

Параметры беспроводной сети

– Поддержка стандарта 802.11 a/b/g/n
– 64/128/152-битное WEP-шифрование данных, WEP, WPA, WPA2
– Частотный диапазон 2400 ~ 2483.5 МГц, 5150 ~ 5350 МГц
– Модуляция BPSK, QPSK, 16 QAM, 64 QAM, DBPSK, DQPSK, CCK
– Скорость передачи данных, Мбит/с
  – 802.11b(CCK): 1, 2, 5.5 ,11
  – 802.11g(OFDM): 6, 9, 12 , 18, 24, 36, 48, 54
  – 802.11n (HT20, 800ns GI): 130, 117, 104, 78, 52, 39, 26, 13
  – 802.11n (HT40, 400ns GI): 300, 270, 240, 180, 120, 90, 60
  – 802.11n (HT40, 800ns GI): 270, 243, 216, 162, 108, 81, 54, 27
– Максимальная выходная мощность передатчика:
  – 802.11b (11 Mbps): 16,5 дБм
  – 802.11g (54 Mbps): 12,5 дБм
  – 802.11n (HT20-MCS7): 10,5 дБм
  – 802.11n (HT40-MCS7): 9,5 дБм
– Чувствительность приемника
  – 802.11b (11 Mbps): -86 дБм
  – 802.11g (54 Mbps): -73 дБм
  – 802.11n (HT20-MCS7): -68 дБм
  – 802.11n (HT40-MCS7): -65 дБм

Информация для заказа

Наименование	Описание	Изображение
RG-4402G-W	Абонентский маршрутизатор с поддержкой VoIP RG-4402G-W: 2xFXS, 1xWAN, 4xLAN, 1xUSB, Dual Band Wi-Fi 802.11b/g/n	
RG-4402GF-W	Абонентский маршрутизатор с поддержкой VoIP RG-4402GF-W: 2xFXS, 1xSFP, 4xLAN, 1xUSB, Dual Band Wi-Fi 802.11b/g/n	
	Сопутствующее программное обеспечение	
ACS-CPE-256	Опция ACS-CPE-256 системы Eltex.ACS для автоконфигурирования Eltex CPE: 256 абонентских устройств	
ACS-CPE-512	Опция ACS-CPE-512 системы Eltex.ACS для автоконфигурирования Eltex CPE: 512 абонентских устройств	
ACS-CPE-1024	Опция ACS-CPE-1024 системы Eltex.ACS для автоконфигурирования Eltex CPE: 1024 абонентских устройств	

О компании Eltex

Предприятие "Элтекс" - ведущий российский разработчик и производитель коммуникационного оборудования с 20-летней историей. Комплексность решений и возможность их бесшовной интеграции в инфраструктуру Заказчика - приоритетное направление развития компании.

Сделать заказ

+7 (383) 274 48 48
+7 (383) 274 48 49
eltex@eltex.nsk.ru
www.eltex.nsk.ru